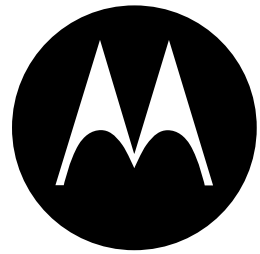

www.motorolahome.com
www.verve.life

nl

VERVE ONES
VERVE ONES+

Lees mij eerst

Ga naar www.verve.life voor de nieuwste Snelstartgids en bijzonderheden over het product

Je draadloze oordopjes en oplader

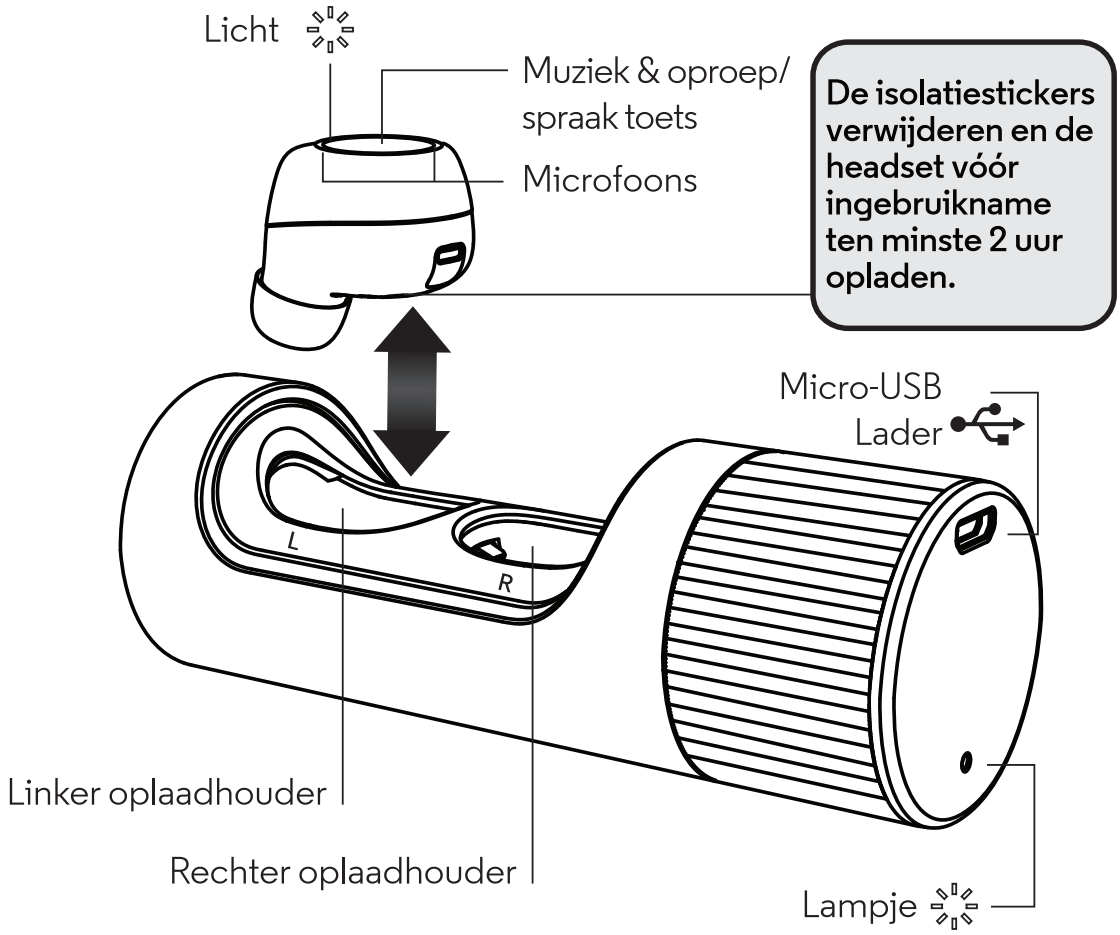

Opmerking: De houder verdraaien om te openen. De houder geeft aan welke oordop links en rechts is. Links is het hoofdoordopje en maakt verbinding met je apparaat. Rechts wordt automatisch op links aangesloten.

Oordopjes worden automatisch ingeschakeld wanneer ze uit de houder worden verwijderd. Ze worden ingeschakeld en opgeladen wanneer ze terug worden geplaatst in de houder.

Stap 1: Dragen

Beste pasvorm & beste geluid

Probeer **alle** gels om de best vorm en het beste geluid te vinden. De pasvorm is correct wanneer je volledige afdichting krijgt, de gel comfortabel voelt en je de beste geluidskwaliteit en het hoogste volume hoort.

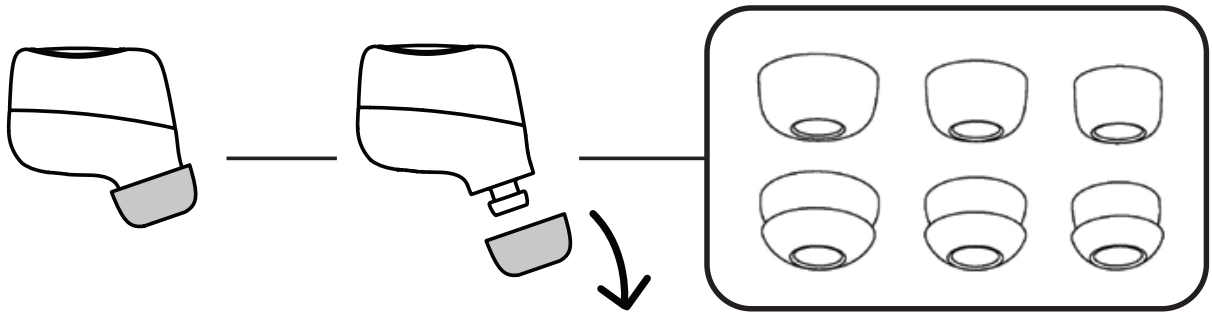

Tip: Meerdere gels kunnen geschikt voor je zijn. Kies een gel die je oorkanaal geheel afsluit voor optimaal geluid.
Opmerking: Mogelijk heb je verschillende maten gels nodig voor links en rechts.

Dragen

Plaats de oordopjes met de oorgel naar je oorkanaal gericht. Zachtjes verdraaien totdat ze comfortabel en veilig in je oor voelen.
Opmerking: Wanneer je de oordopjes uit de houder neemt, heb je 5 minuten om ze in te doen, anders worden ze uitgeschakeld. Plaats ze terug in de houder om ze weer te activeren.

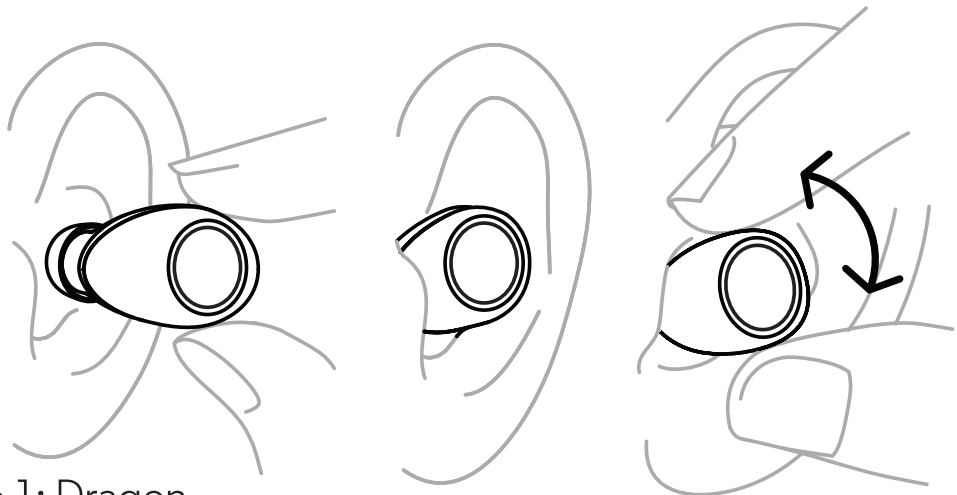

Stap 2: Koppelen met Bluetooth

1

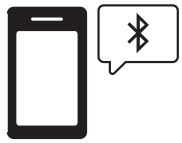

Bluetooth op je apparaat inschakelen.

2

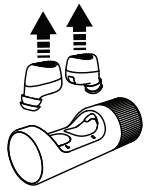

Neem **beide** draadloze oordopjes uit de houder en plaats ze in je oren.

3

Ga op je apparaat naar het Bluetooth-menu, selecteer VerveOnes+, koppelen & aansluiten. Je hoort: "Gekoppeld" (Paired) wanneer het koppelen is voltooid.

Opmerking: Alleen het linker oordopje maakt verbinding met je apparaat. Het rechter oordopje maakt verbinding met het linker oordopje. Het linker oordopje kan ook als aparte headset worden gebruikt. Bepaalde versies van deze headset hebben mogelijk alleen geluidstonen en geen gesproken aanwijzingen.

Sommige apparaten kunnen om toestemming voor toegang tot je contacten en belgeschiedenis vragen. Je kunt ervoor kiezen dit verzoek toe te staan of te weigeren als je een gesproken melding van de naam van de beller wilt horen.

Tip: Als je “Earbuds linked” (Oordopjes gekoppeld) hoort, zijn beide oordopjes aangesloten voor stereoweergave. Als je "VerveOnesconnected" (VerveOne aangesloten) hoort, zijn je oordopjes aangesloten op je apparaat.

Muziek

Muziek afspelen op je muziekapparaat en bedienen met een van de oordopjes.

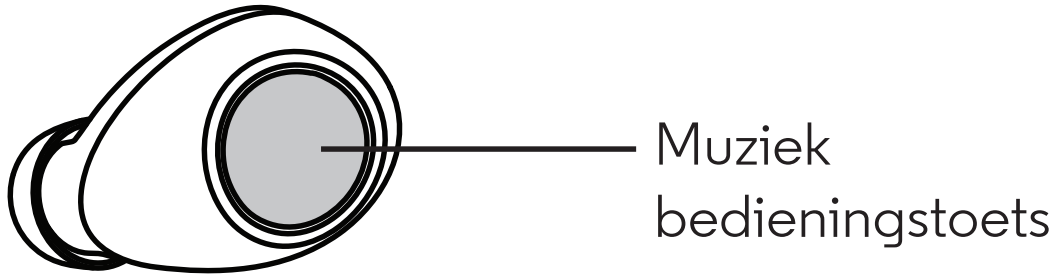

- Indrukken om een track te pauzeren. Opnieuw indrukken om te hervatten.
- Twee keer indrukken om naar het volgende track te gaan (afhankelijk van je muziekspeler).
- Drie keer indrukken om een track terug te gaan (of een track opnieuw af te spelen).
- Ingedrukt houden (3-6 seconden) totdat je de Equalizer-opties hoort. Nogmaals indrukken om de gewenste instelling te selecteren.

Opmerking: Het afspelen van het volgende of vorige track is afhankelijk van je afspeelapparaat of app.

Tip: Als Ear Detect (Oordetectie) AAN is (standaard) en je een oordopje uit je oor verwijdert, zal de muziek blijven spelen. Als je beide oordopjes uit je oren verwijdert, worden ze ontkoppeld van het apparaat. De oordopjes worden na 5 minuten uitgeschakeld als je ze niet weer in je oor plaatst.

Oproepen & Spraakopdrachten

Bij het bellen en aannemen van een oproep of bij gebruik van spraakopdrachten kun je op een van de oordopjes drukken.

- Eenmaal indrukken om een inkomende oproep te beantwoorden, of twee keer indrukken om de oproep te weigeren. Je kunt "Beantwoorden" (Answer) of "Negeren" (Ignore) inspreken bij een inkomend gesprek als daarom wordt gevraagd.
- Eenmaal indrukken om een gesprek te beëindigen.
- Wanneer niet in gebruik voor een gesprek of het afspelen van muziek: ingedrukt houden voor spraakopdrachten. Je hoort een geluidstoon. De toets loslaten. Je hoort een tweede geluidstoon vanaf je telefoon. Je opdracht inspreken. (Opnieuw ingedrukt houden om de spraakopdracht te annuleren.)

Opmerking: Gesprekken worden alleen in het linker oordopje gehoord.

Spraakopdrachten gebruiken de voice control app van je telefoon en zijn mogelijk niet in alle landen beschikbaar.

Tip: Als Ear Detect (Oordetectie) AAN is, wordt een oproep automatisch overgezet naar de telefoon wanneer beide oordopjes zijn verwijderd.

Als Ear Detect (Oordetectie) is uitgeschakeld (standaardinstelling), blijft een oproep in de headset totdat het wordt doorgeschakeld naar de telefoon met het toetsenbord van de telefoon.

Laden

De oordopjes laden

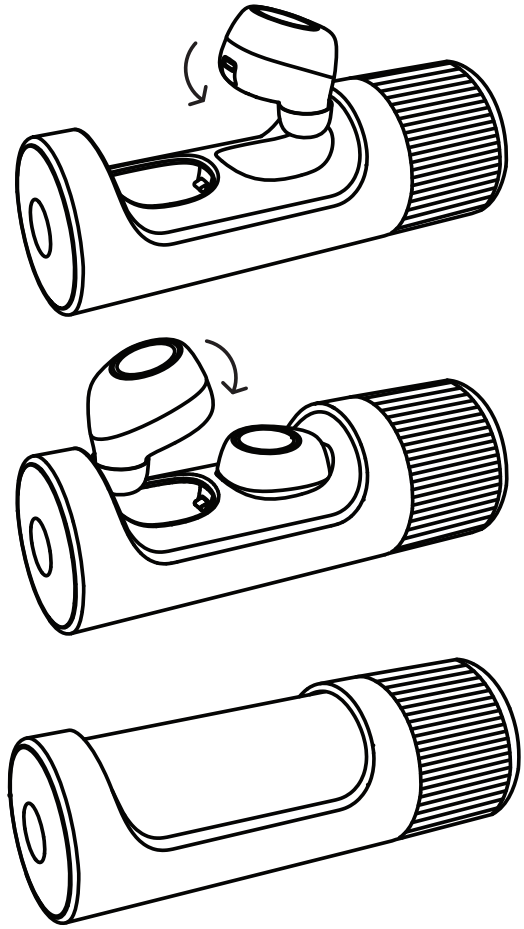

De oordopjes in de houder plaatsen en goed aandrukken totdat je een klikgeluid hoort en de lampjes van de oordopjes oplichten. De houder verdraaien totdat deze volledig is gesloten.

Tip: Oordopjes zijn ontworpen om perfect in de houder te passen. Het kan nodig zijn de oordopjes vanaf de zijkant aan te drukken om ze te verwijderen.

De houder opladen

De houder en oordopjes opladen door de oplaadkabel aan te sluiten. Het lampje van de houder gaat branden tijdens het opladen.

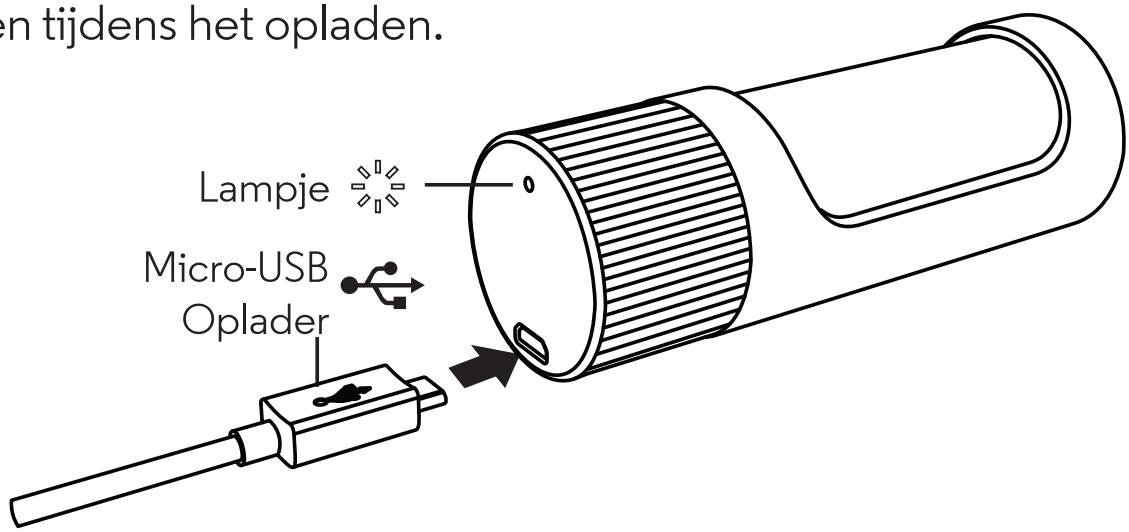

Oplaadniveau

Je oordopjes laten je weten wanneer de batterij bijna leeg is. Je hoort een melding wanneer de batterij nog 15 minuten spanning heeft.

Statuslampjes oordopjes

Opladen	Langzaam wit knipperend
Volledig geladen	Constant wit
Moet worden opgeladen	Rood knipperend

Opmerking: De lampjes van de oordopjes gaan kort branden en gaan dan uit om stroom te besparen. Het laden van de oordopjes gaat door totdat ze volledig zijn opgeladen.

Statuslampjes houder

Wanneer de houder op een wandoplader is aangesloten, zie je oplaadlampjes.

Opladen	Langzaam wit knipperend
Volledig geladen	Constant wit
Moet worden opgeladen	Rood knipperend

Opmerking: De batterij is ontworpen voor de levensduur van het product. De batterij mag alleen door een recyclingbedrijf worden verwijderd. Pogingen om de batterij te verwijderen of te vervangen zal het product beschadigen en de garantie ongeldig maken.

Hubble Connect™ for VerveLife™

Hubble Connect for VerveLife kan de gebruikservaring met je oordopjes sterk verbeteren. Download de app gratis van de App Store® of GooglePlay™ (Android™ 4.3 of hoger)

- **Zoek verloren oordopjes:** Zoek op een kaart de laatste keer dat je oordopje op je apparaat was aangesloten.
- **De equalizer instellen:** Kies uit zes vooraf ingestelde geluidsprofielen zodat je muziek klinkt zoals je wilt.
- **Pass-Through Audio (standaard UIT):** Blijf in contact met je omgeving door Pass-Through in te schakelen en omgevingsgeluid te horen.
- **Ear Detect (Oordetectie) (standaard AAN):** Als Ear Detect is ingeschakeld, wordt het oordopje automatische geactiveerd als het detecteert dat het in je oor is, en gaat uit wanneer het uit je oor wordt verwijderd.

  Als Ear Detect (Oordetectie) is uitgeschakeld, blijven oordopjes ingeschakeld als ze op een apparaat zijn aangesloten of totdat je ze in de houder plaatst.
- **Gesproken aanwijzingen:** Kies een nieuwe taal van de Gesproken aanwijzingen uit de beschikbare keuze.
- **Hulp:** Antwoorden vinden.

Opmerking: Beide oordopjes moeten in de houder zijn geplaatst om wijzigingen in de instellinngen te maken via de app (dit geldt niet voor de locatie of hulpfunctie).

De applicatiefuncties kunnen veranderen. Download daarom de meest recente versie van de app om alle huidige ondersteunde functies te zien.

De verbinding optimaliseren

Je apparaat in de optimale RF-zone houden om de Bluetooth-verbinding te optimaliseren en signaalonderbrekingen te beperken.

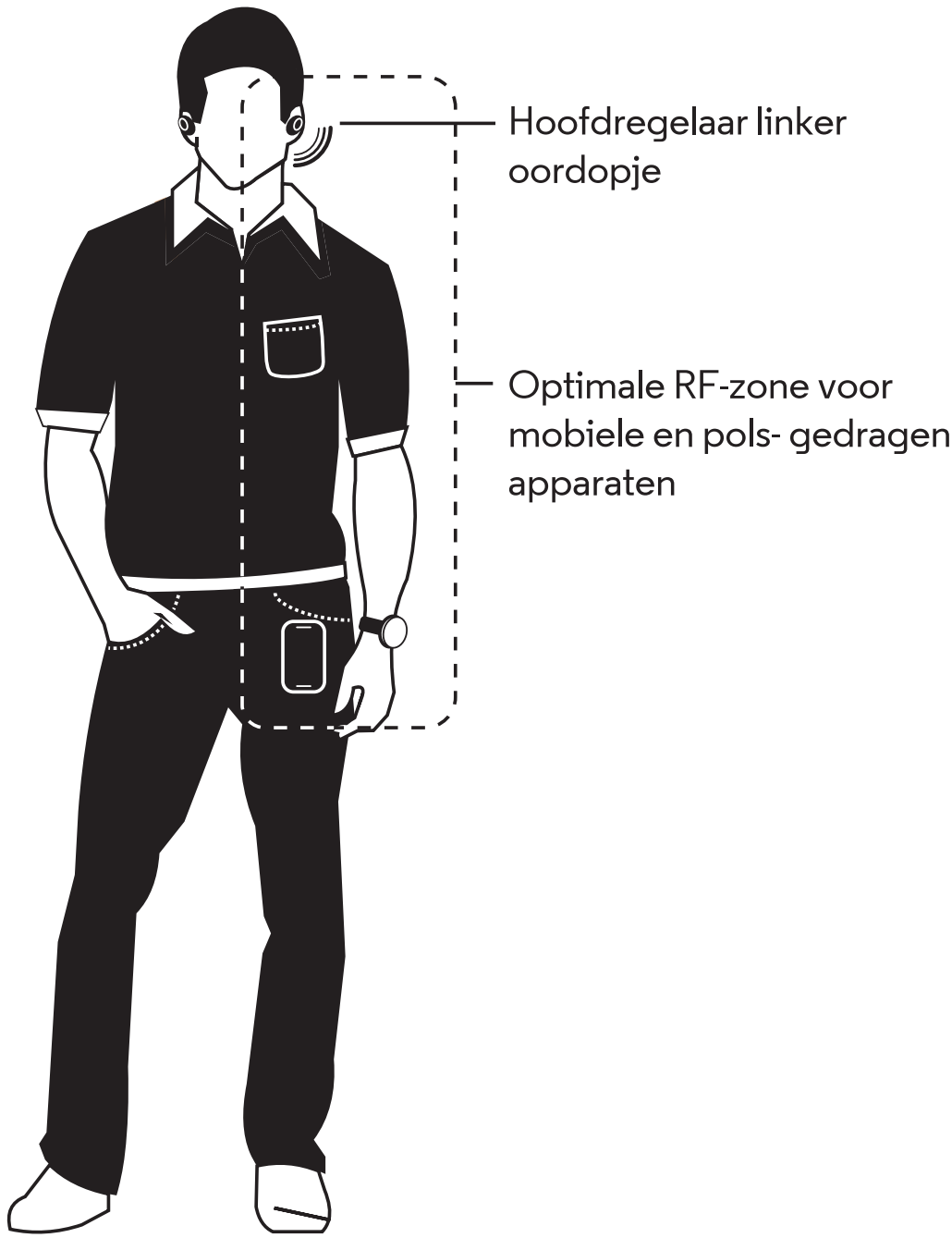

Verantwoord gebruik van dit product

VerveOnes zijn ontworpen om de gebruiker fantastisch klinkende draadloze oordopjes te bieden. Toch moet het product op verantwoorde wijze worden gebruikt.

Veiligheidsinstructies voor gebruik

Voorkom gehoorschade. Houd het volume op een gematigd niveau. Vermijd langdurig luisteren naar muziek bij hoog volume omdat dit permanente gehoorbeschadiging of gehoorverlies kan veroorzaken.
Je gehoor is delicaat en zeer gevoelig, dus luister op verantwoorde wijze naar je muziek. Meer informatie is beschikbaar op
Deafness Research Foundation www.drf.org
De VerveOnes niet gebruiken wanneer het niet veilig is. Bijvoorbeeld, tijdens het besturen van een voertuig, fietsen, oversteken van een weg of een activiteit die aandacht vereist en horen noodzakelijk maakt.
Wees je bewust zijn van je omgeving en gebruik VerveOnes op verantwoorde manier.

Hulp & meer

- **Voor hulp:** Ga naar www.motorolahome/support of bezoek www.verve.life voor instructievideo's, veelgestelde vragen en andere informatie.

- **Vind toebehoren op:** www.motorolahome.com of www.verve.life

Opmerking: Als je naar video kijkt en je oordopjes gebruikt, is het mogelijk dat de audio niet geheel synchroon is met je video.

Gefabriceerd, gedistribueerd of verkocht door Binatone Electronics International LTD., officieel licentiehouder voor dit product. MOTOROLA en het gestileerde M-logo zijn handelsmerken of geregistreerde handelsmerken van Motorola Trademark Holdings, LLC. en worden onder licentie gebruikt. Het Apple-logo is een handelsmerk van Apple Inc., gedeponeerd in de V.S. en andere landen. App Store is een service van Apple Inc. Google Play en Android zijn handelsmerken van Google Inc. Alle andere handelsmerken zijn het eigendom van hun respectieve eigenaars. © 2016 Motorola Mobility LLC. Alle rechten voorbehouden.

Product ID: SH001
Bluetooth ID: D029680
FCC ID: VLJ-SH001
IC ID: 4522A-SH001